PLASTIK
Comfort su misura.

Spett. Ditta	Partita IVA	
Telefono	Data	N.ord.
Via	Città	CAP

MONOBLOCCO CLIMAX TELAIO 03

Movimentazione	☐ SX ☐ DX	☐ Avvolgitore	☐ Microlift	Motore potenza (Nm):
Cassonetto	☐ Tipo Modular	☐ Tipo Linear	☐ Tipo Magneto	☐ Fibrocemento sotto
Guida	Tipologia:		Colore:	

DISTINTA MISURE (espresse in cm)

Pz.	Larg.	Alt.	Riferimento

NB: le misure già quotate sono fisse. Le quote dei cassonetti sono da considerarsi escluso intonaco, mentre le quote dei controtelai sono da considerarsi compreso intonaco. La misura del porta intonaco è 15 mm, per esigenze diverse specificare la misura dell'intonaco.

TELAIO TIPO 03

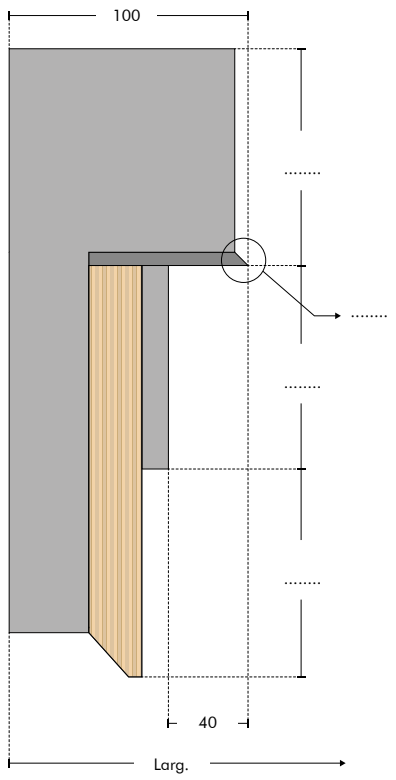

FIBROCEMENTO SOTTO

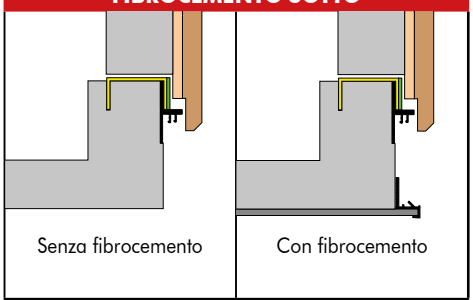

SPORGENZA CASSONETTI

Con i telai serie MAXI il cassonetto avrà la stessa misura del telaio, quindi la puleggia sporgerà 4 cm lato puleggia.

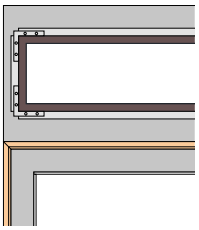

SEZIONE VERTICALE

☐ Cassonetto + Telaio

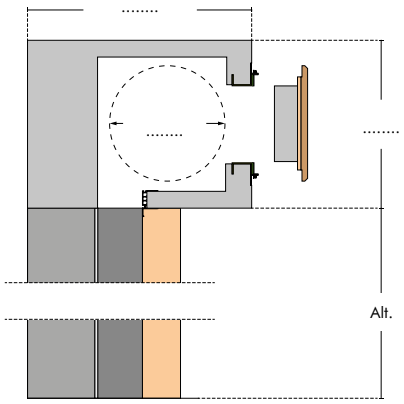

☐ Cassonetto + Telaio + 3° lato

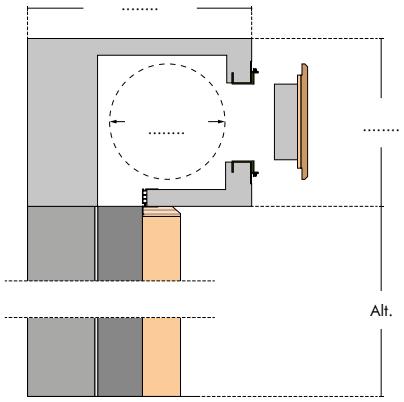

☐ Cassonetto + Telaio + 3° lato + Sottobancale

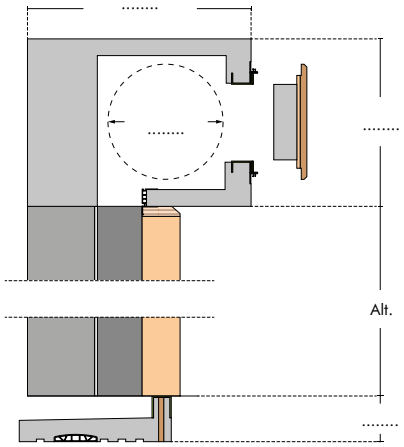

Plastik2 s.r.l. - Part. IVA 03569310711 - San Severo 71016 (Fg), Contrada Motta del lupo Zona A.S.I.
Telefono: +39 0882 375940 - Fax: +39 0882 332016 - Email 1: info@plastik2.com - Email 2: ordini@plastik2.com - Sito web: www.plastik2.com